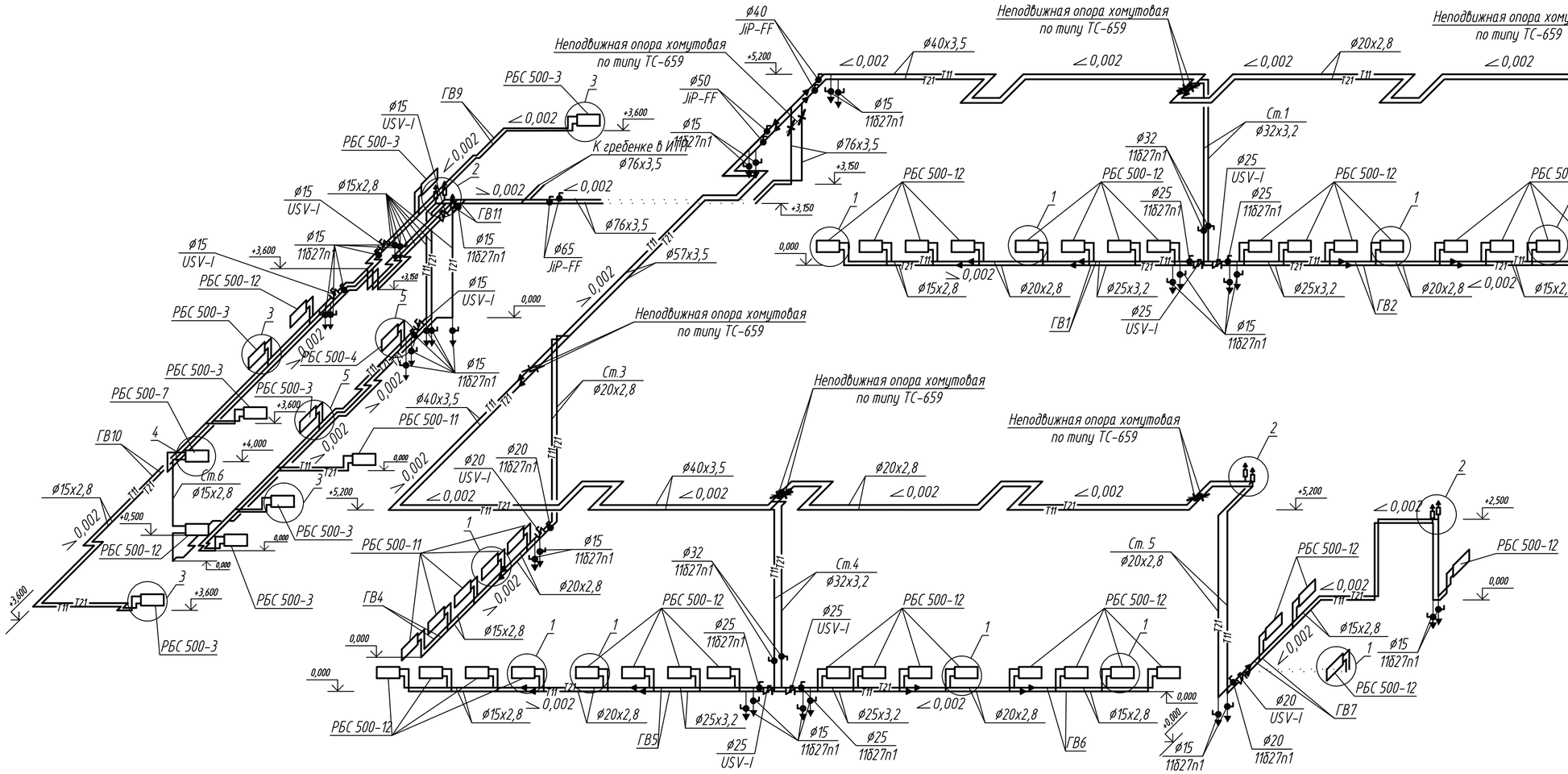

Таблица преднастроек ручных балансировочных клапанов USV-I

N ветки	d,мм	n
ГВ1	25	0,8
ГВ2	25	0,8
ГВ3	20	0,6
ГВ4	20	0,6
ГВ5	25	0,8
ГВ6	25	0,8
ГВ7	20	0,6
ГВ8	15	0,3
ГВ9	15	0,2
ГВ10	15	0,2
ГВ11	15	0,2

1

Установка радиаторов в зале испытаний

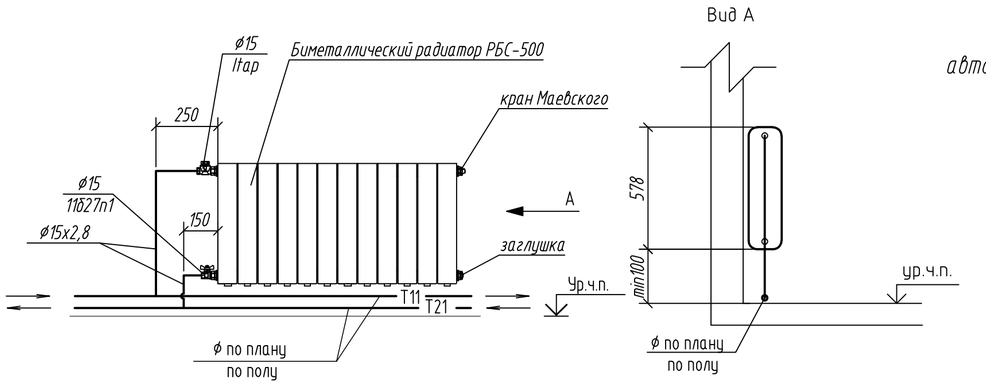

2

Установка автоматического воздухоотводчика

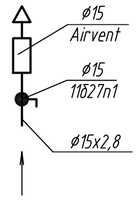

Согласовано

Взам. инв. №

Подп. и дата

Инв. № подл.

Изм.	Кол.уч.	Лист	Док.	Подпись	Дата
Разраб.		Зарифулин			
Проверил		Стариков			
Гл.спец.					
Н.контр		Лядов			

РНФ 14-29-00172-1-ОВ

Здание с испытательным стендом по адресу: г.Пермь, ул. Академика Королева, 1

Здание с испытательным стендом	Стадия	Лист	Листов
	Р	5	
Схема системы отопления. Узлы 1,2	ИМСС УрО РАН		

Формат А2